

KISS
Luminarias
Luminaires

LUZ NEGRA
linear lighting solutions

"Meliore facere continenter, signum noster est"

Formas que nacen del sistema KISS para simplificar la instalación.

Luminarias modulares que combinan iluminación funcional y diseño para aportar una identidad propia a cada proyecto. Su selector CCT permite escoger entre diferentes temperaturas de color (3000K, 4000K y 5700K) para adaptar la luz a las necesidades de cada espacio. Su estructura modular simplifica el montaje, la instalación y el transporte.

Shapes developed around the KISS system for effortless installation.

Modular luminaires that combine functional lighting and design to give each project its own distinctive identity. Their CCT selector allows you to choose between different colour temperatures (3000K, 4000K and 5700K), adapting the light to the needs of each space. Their modular structure simplifies assembly, installation and transport.

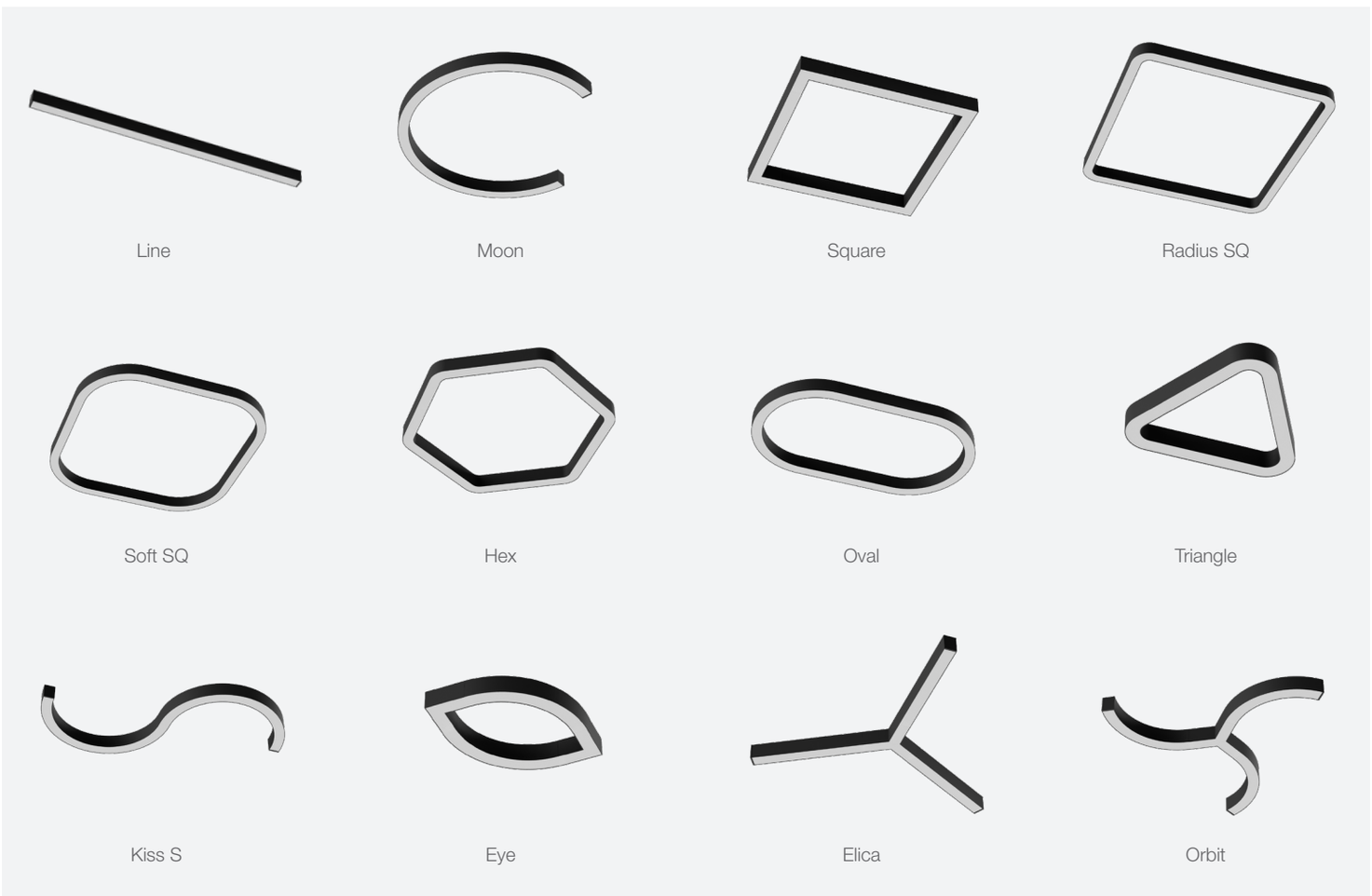

Luminarias de suspensión: incluyen florón, kit de suspensión y cable de 2 m.
Suspended luminaires: include ceiling rosette, suspension kit and 2 m cable.

Luminarias de superficie: incluyen kit de fijación a superficie y cable de 30 cm.
Surface-mounted luminaires: include surface mounting kit and 30 cm cable.

5 años de garantía
5-year warranty

Salida en menos de 48 h hábiles
Dispatch in under 48 working hours

CCT Select
With CCT Select

Precios competitivos
Competitive prices

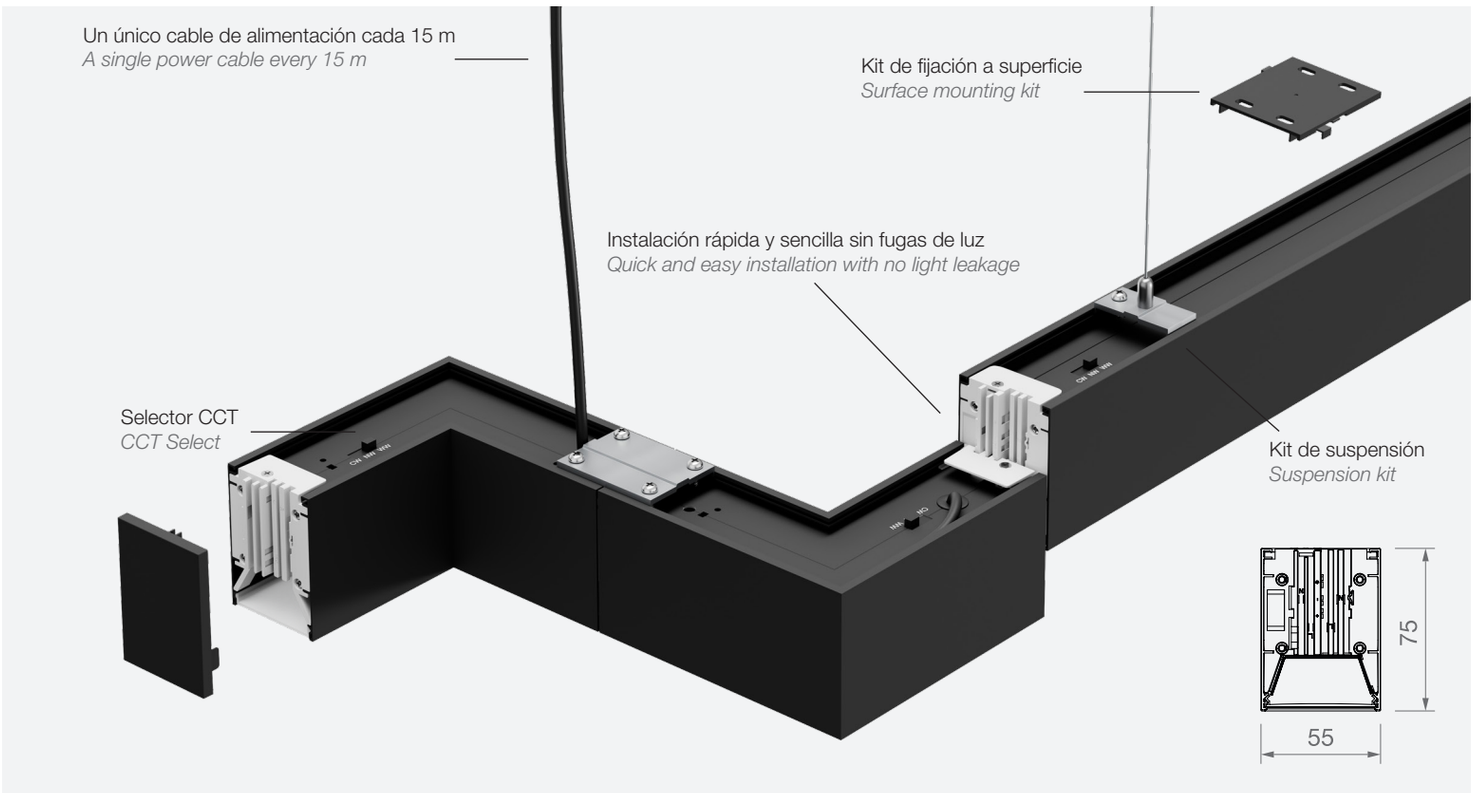



Selector CCT (3000K / 4000K / 5700K)
CCT Select (3000K / 4000K / 5700K)



Sin fugas de luz
No light leakage

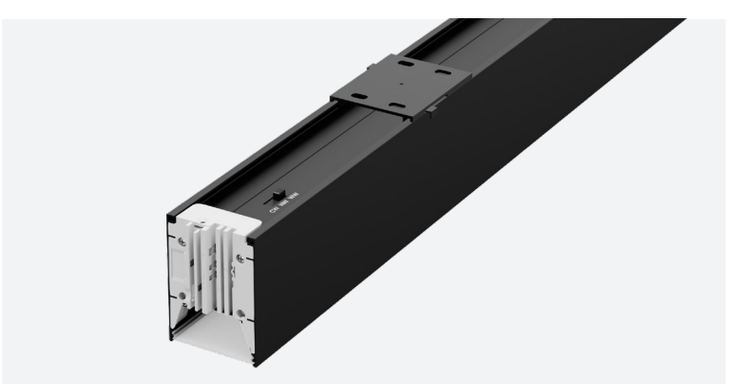

Instalación en superficie
Surface-mounted installation

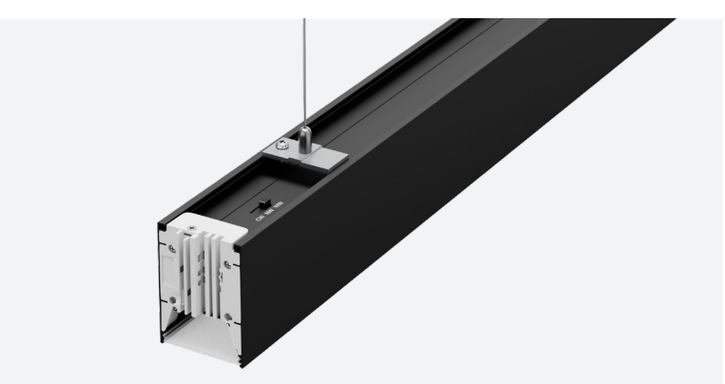

Instalación suspendida
Suspended installation

Kiss Line

Luminarias lineales disponibles en una amplia variedad de tamaños compatibles con el sistema Kiss.
Linear luminaires available in a wide range of sizes, compatible with the Kiss system.

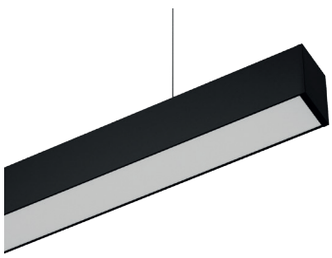

Kiss Line 50
2.083 lm



Kiss Line 60
2.548lm

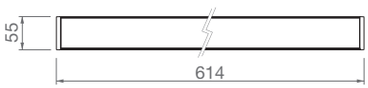

Kiss Line 100
4.247 lm



Kiss Line 120
5.096 lm

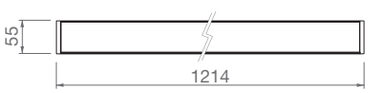

Kiss Line 150
6.330 lm

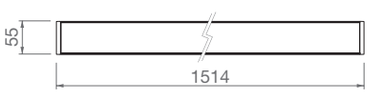

Kiss Line 200
8.494 lm



Kiss Line 300
12.660 lm



Medidas (mm) *Size (mm)*	Potencia *Power*	Acabado *Finish*	Instalación *Installation*	On/Off Ref.	On/Off PVP *RRP*	DALI Ref.	DALI PVP *RRP*
514 x 55 x 75	18 W	●	Suspensión *Suspension*	89.201	84,80 €	89.401	124,20 €
514 x 55 x 75	18 W	○	Suspensión *Suspension*	89.202	84,80 €	89.402	124,20 €
514 x 55 x 75	18 W	●	Superficie *Surface*	89.203	84,60 €	89.403	124,00 €
514 x 55 x 75	18 W	○	Superficie *Surface*	89.204	84,60 €	89.404	124,00 €
614 x 55 x 75	21 W	●	Suspensión *Suspension*	89.205	101,00 €	-	-
614 x 55 x 75	21 W	○	Suspensión *Suspension*	89.206	101,00 €	-	-
614 x 55 x 75	21 W	●	Superficie *Surface*	89.207	100,80 €	-	-
614 x 55 x 75	21 W	○	Superficie *Surface*	89.208	100,80 €	-	-
1014 x 55 x 75	39 W	●	Suspensión *Suspension*	89.209	108,40 €	89.409	153,00 €
1014 x 55 x 75	39 W	○	Suspensión *Suspension*	89.210	108,40 €	89.410	153,00 €
1014 x 55 x 75	39 W	●	Superficie *Surface*	89.211	108,20 €	89.411	152,80 €
1014 x 55 x 75	39 W	○	Superficie *Surface*	89.212	108,20 €	89.412	152,80 €
1214 x 55 x 75	45 W	●	Suspensión *Suspension*	89.213	129,20 €	-	-
1214 x 55 x 75	45 W	○	Suspensión *Suspension*	89.214	129,20 €	-	-
1214 x 55 x 75	45 W	●	Superficie *Surface*	89.215	129,00 €	-	-
1214 x 55 x 75	45 W	○	Superficie *Surface*	89.216	129,00 €	-	-
1514 x 55 x 75	57 W	●	Suspensión *Suspension*	89.217	142,40 €	89.417	187,40 €
1514 x 55 x 75	57 W	○	Suspensión *Suspension*	89.218	142,40 €	89.418	187,40 €
1514 x 55 x 75	57 W	●	Superficie *Surface*	89.219	142,20 €	89.419	187,00 €
1514 x 55 x 75	57 W	○	Superficie *Surface*	89.220	142,20 €	89.420	187,00 €
2014 x 55 x 75	78 W	●	Suspensión *Suspension*	89.221	185,40 €	89.421	241,80 €
2014 x 55 x 75	78 W	○	Suspensión *Suspension*	89.222	185,40 €	89.422	241,80 €
2014 x 55 x 75	78 W	●	Superficie *Surface*	89.223	189,00 €	89.423	245,60 €
2014 x 55 x 75	78 W	○	Superficie *Surface*	89.224	189,00 €	89.424	245,60 €
3014 x 55 x 75	114 W	●	Suspensión *Suspension*	89.225	280,60 €	-	-
3014 x 55 x 75	114 W	○	Suspensión *Suspension*	89.226	280,60 €	-	-
3014 x 55 x 75	114 W	●	Superficie *Surface*	89.227	284,20 €	-	-
3014 x 55 x 75	114 W	○	Superficie *Surface*	89.228	284,20 €	-	-

Dimensiones en mm. / *Dimensions in mm.*

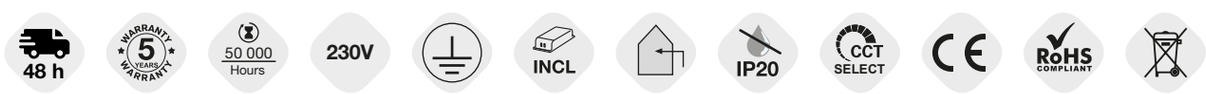

Kiss Moon

Circunferencia abierta compuesta por 3 módulos Kiss C, con potencias de 45 W a 120 W. Una solución modular que combina versatilidad y diseño.

Open circular configuration comprising 3 Kiss C modules, with power outputs ranging from 45 W to 120 W. A modular solution combining versatility and design.

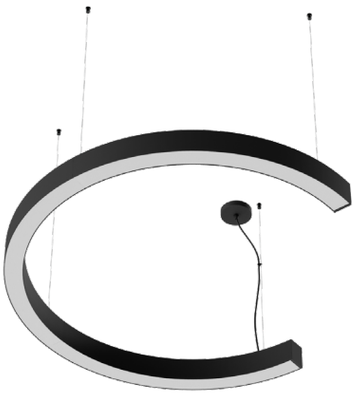

Medidas (mm) *Size (mm)*	Potencia *Power*	Acabado *Finish*	Instalación *Installation*	On/Off Referencia *Reference*	PVP *RRP*
Ø600 x 75	45 W	●	Suspensión / *Suspension*	89.229	450,40 €
Ø600 x 75	45 W	○	Suspensión / *Suspension*	89.230	450,40 €
Ø600 x 75	45 W	●	Superficie / *Surface*	89.231	454,20 €
Ø600 x 75	45 W	○	Superficie / *Surface*	89.232	454,20 €
Ø1000 x 75	78 W	●	Suspensión / *Suspension*	89.233	558,80 €
Ø1000 x 75	78 W	○	Suspensión / *Suspension*	89.234	558,80 €
Ø1000 x 75	78 W	●	Superficie / *Surface*	89.235	562,60 €
Ø1000 x 75	78 W	○	Superficie / *Surface*	89.236	562,60 €
Ø1500 x 75	120 W	●	Suspensión / *Suspension*	89.237	733,40 €
Ø1500 x 75	120 W	○	Suspensión / *Suspension*	89.238	733,40 €
Ø1500 x 75	120 W	●	Superficie / *Surface*	89.239	741,00 €
Ø1500 x 75	120 W	○	Superficie / *Surface*	89.240	741,00 €

Kiss Moon 60

5.208 lm

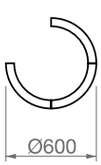

Kiss Moon 100

8.970 lm

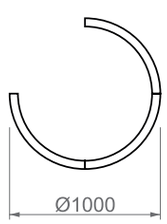

Kiss Moon 150

13.200 lm

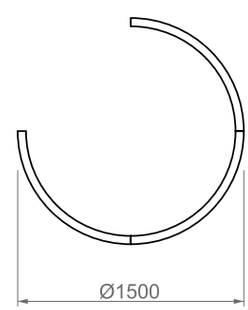

Valores lumínicos en 4000K. / *Luminous values at 4000K.*
Dimensiones en mm. / *Dimensions in mm.*



Kiss Square

Aporta practicidad gracias a su clásica forma cuadrada, con medidas comprendidas entre 800 mm y 1800 mm.

It offers practicality through its classic square shape, with sizes ranging from 800 mm to 1800 mm.

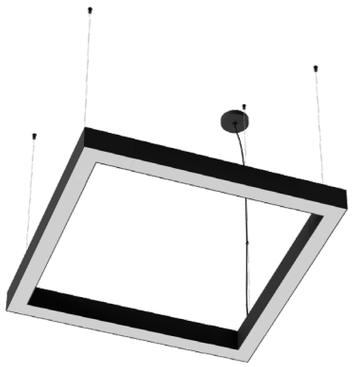

Medidas (mm) *Size (mm)*	Potencia *Power*	Acabado *Finish*	Instalación *Installation*	On/Off Referencia *Reference*	On/Off PVP *RRP*	DALI Referencia *Reference*	DALI PVP *RRP*
800 x 800 x 75	112 W	◆	Suspensión / *Suspension*	89.241	549,60 €	89.441	927,20 €
800 x 800 x 75	112 W	◇	Suspensión / *Suspension*	89.242	549,60 €	89.442	927,20 €
800 x 800 x 75	112 W	◆	Superficie / *Surface*	89.243	553,40 €	89.443	930,80 €
800 x 800 x 75	112 W	◇	Superficie / *Surface*	89.244	553,40 €	89.444	930,80 €
1300 x 1300 x 75	196 W	◆	Suspensión / *Suspension*	89.245	644,00 €	89.445	1.042,40 €
1300 x 1300 x 75	196 W	◇	Suspensión / *Suspension*	89.246	644,00 €	89.446	1.042,40 €
1300 x 1300 x 75	196 W	◆	Superficie / *Surface*	89.247	655,60 €	89.447	1.054,00 €
1300 x 1300 x 75	196 W	◇	Superficie / *Surface*	89.248	655,60 €	89.448	1.054,00 €
1800 x 1800 x 75	268 W	◆	Suspensión / *Suspension*	89.249	779,80 €	89.449	1.179,80 €
1800 x 1800 x 75	268 W	◇	Suspensión / *Suspension*	89.250	779,80 €	89.450	1.179,80 €
1800 x 1800 x 75	268 W	◆	Superficie / *Surface*	89.251	791,20 €	89.451	1.191,20 €
1800 x 1800 x 75	268 W	◇	Superficie / *Surface*	89.252	791,20 €	89.452	1.191,20 €

Kiss Square 80

12.736 lm

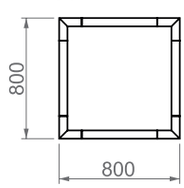

Kiss Square 130

21.392 lm

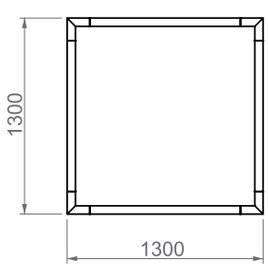

Kiss Square 180

29.724 lm

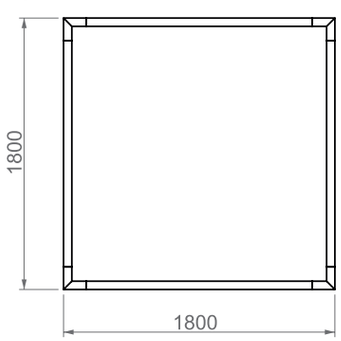

Valores lumínicos en 4000K. / *Luminous values at 4000K.*
Dimensiones en mm. / *Dimensions in mm.*

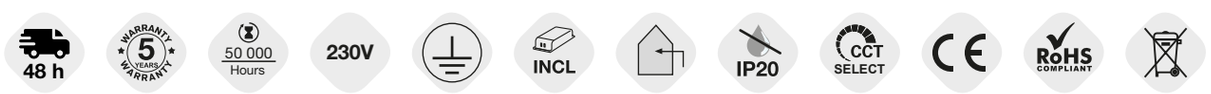

Kiss Radius SQ

Evolución de Kiss Square que aporta un extra de elegancia con sus esquinas ligeramente redondeadas y medidas de hasta 2120 mm de anchura. Compuesta por 4 módulos lineales y 4 módulos A90.

An evolution of Kiss Square that adds an extra touch of elegance with its slightly rounded corners and sizes of up to 2120 mm. It consists of 4 linear modules and 4 A90 modules.

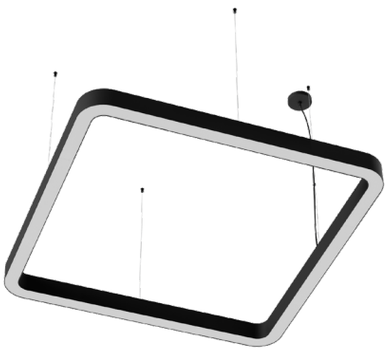

Medidas (mm) *Size (mm)*	Potencia *Power*	Acabado *Finish*	Instalación *Installation*	On/Off Referencia *Reference*	On/Off PVP *RRP*	DALI Referencia *Reference*	DALI PVP *RRP*
1120 x 1120 x 75	144 W	●	Suspensión / *Suspension*	89.253	762,60 €	89.453	1.021,20 €
1120 x 1120 x 75	144 W	○	Suspensión / *Suspension*	89.254	762,60 €	89.454	1.021,20 €
1120 x 1120 x 75	144 W	●	Superficie / *Surface*	89.255	766,40 €	89.455	1.024,80 €
1120 x 1120 x 75	144 W	○	Superficie / *Surface*	89.256	766,40 €	89.456	1.024,80 €
1620 x 1620 x 75	228 W	●	Suspensión / *Suspension*	89.257	857,00 €	89.457	1.136,40 €
1620 x 1620 x 75	228 W	○	Suspensión / *Suspension*	89.258	857,00 €	89.458	1.136,40 €
1620 x 1620 x 75	228 W	●	Superficie / *Surface*	89.259	868,60 €	89.459	1.148,00 €
1620 x 1620 x 75	228 W	○	Superficie / *Surface*	89.260	868,60 €	89.460	1.148,00 €
2120 x 2120 x 75	300 W	●	Suspensión / *Suspension*	89.261	992,80 €	89.461	1.273,80 €
2120 x 2120 x 75	300 W	○	Suspensión / *Suspension*	89.262	992,80 €	89.462	1.273,80 €
2120 x 2120 x 75	300 W	●	Superficie / *Surface*	89.263	1.004,40 €	89.463	1.285,20 €
2120 x 2120 x 75	300 W	○	Superficie / *Surface*	89.264	1.004,40 €	89.464	1.285,20 €

Kiss Radius SQ 112

16.484 lm

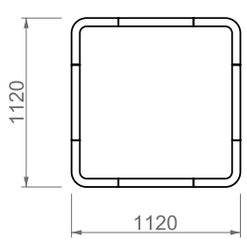

Kiss Radius SQ 162

25.140 lm

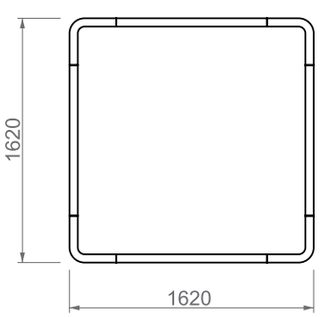

Kiss Radius SQ 212

33.472 lm

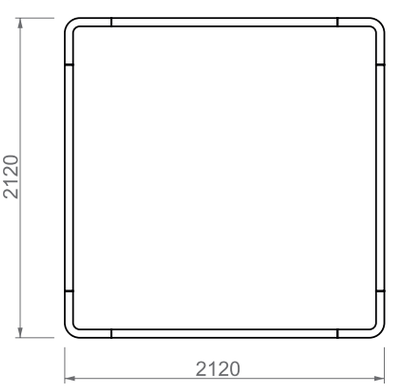

Valores lumínicos en 4000K. / *Luminous values at 4000K.*
Dimensiones en mm. / *Dimensions in mm.*

48 h · 5 YEARS WARRANTY · 50 000 Hours · 230V · INCL · IP20 · CCT SELECT · CE · RoHS COMPLIANT

Kiss Soft SQ

Compuesta por 4 módulos de cuarto de círculo de distintos radios según su versión. Su forma redondeada aporta tranquilidad y suavidad a la vista. La completan 4 módulos lineales que dan tamaño a la forma.

Composed of 4 quarter-circle modules with different radii depending on the version. Its rounded shape brings a sense of calm and visual softness. It is completed by 4 linear modules that give the form its size.

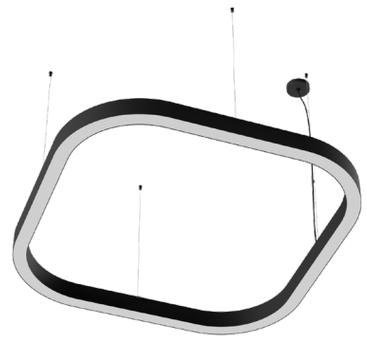

Medidas (mm) *Size (mm)*	Potencia *Power*	Acabado *Finish*	Instalación *Installation*	On/Off Referencia *Reference*	PVP *RRP*
1100 x 1100 x 75	132 W	◆	Suspensión / *Suspension*	89.265	907,20 €
1100 x 1100 x 75	132 W	◇	Suspensión / *Suspension*	89.266	907,20 €
1100 x 1100 x 75	132 W	◆	Superficie / *Surface*	89.267	910,80 €
1100 x 1100 x 75	132 W	◇	Superficie / *Surface*	89.268	910,80 €
2000 x 2000 x 75	260 W	◆	Suspensión / *Suspension*	89.269	1.146,20 €
2000 x 2000 x 75	260 W	◇	Suspensión / *Suspension*	89.270	1.146,20 €
2000 x 2000 x 75	260 W	◆	Superficie / *Surface*	89.271	1.157,60 €
2000 x 2000 x 75	260 W	◇	Superficie / *Surface*	89.272	1.157,60 €
3000 x 3000 x 75	388 W	◆	Suspensión / *Suspension*	89.273	1.514,60 €
3000 x 3000 x 75	388 W	◇	Suspensión / *Suspension*	89.274	1.514,60 €
3000 x 3000 x 75	388 W	◆	Superficie / *Surface*	89.275	1.526,00 €
3000 x 3000 x 75	388 W	◇	Superficie / *Surface*	89.276	1.526,00 €

Kiss Soft SQ 110

15.276 lm

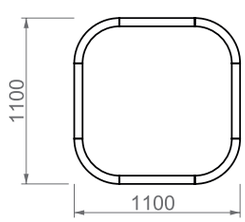

Kiss Soft SQ 200

28.948 lm

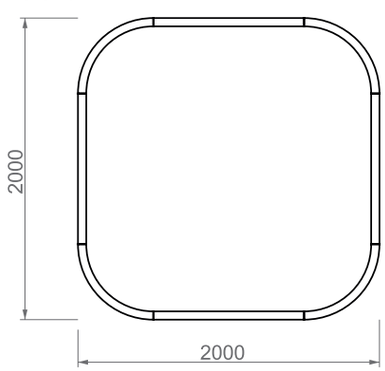

Kiss Soft SQ 300

51.576 lm

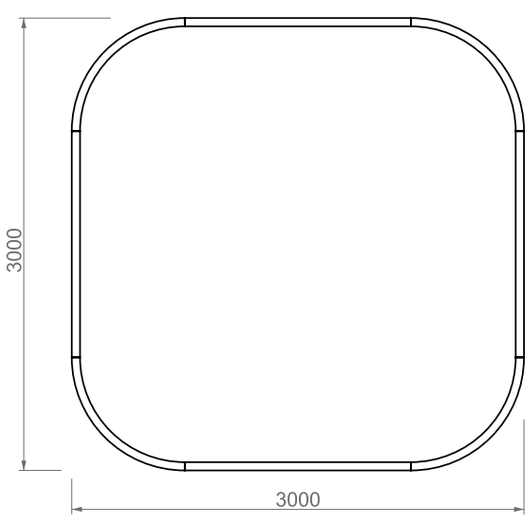

Valores lumínicos en 4000K. / *Luminous values at 4000K.*
Dimensiones en mm. / *Dimensions in mm.*

48 h · 5 YEARS WARRANTY · 50 000 Hours · 230V · INCL · IP20 · CCT SELECT · CE · RoHS COMPLIANT

Kiss Hex

Hexágono compuesto por 6 módulos angulares A120 en su configuración básica, ampliable mediante la incorporación de módulos lineales en distintas longitudes hasta alcanzar una anchura de 3040 mm.

Hexagon composed of 6 A120 angular modules in its basic configuration, expandable by incorporating linear modules of varying lengths to reach a total width of up to 3040 mm.

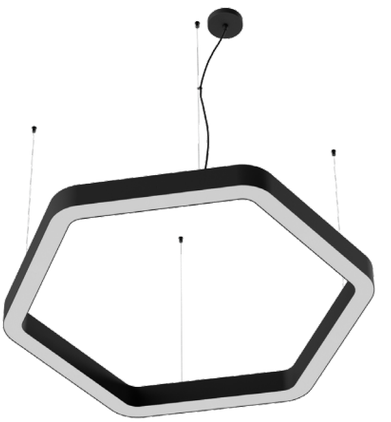

Medidas (mm) *Size (mm)*	Potencia *Power*	Acabado *Finish*	Instalación *Installation*	On/Off Referencia *Reference*	On/Off PVP *RRP*	DALI Referencia *Reference*	DALI PVP *RRP*
1040 x 928 x 75	108 W	●	Suspensión / *Suspension*	89.277	642,80 €	89.477	795,20 €
1040 x 928 x 75	108 W	○	Suspensión / *Suspension*	89.278	642,80 €	89.478	795,20 €
1040 x 928 x 75	108 W	●	Superficie / *Surface*	89.279	650,40 €	89.479	802,80 €
1040 x 928 x 75	108 W	○	Superficie / *Surface*	89.280	650,40 €	89.480	802,80 €
2040 x 1794 x 75	216 W	●	Suspensión / *Suspension*	89.281	1.118,80 €	89.481	1.507,20 €
2040 x 1794 x 75	216 W	○	Suspensión / *Suspension*	89.282	1.118,80 €	89.482	1.507,20 €
2040 x 1794 x 75	216 W	●	Superficie / *Surface*	89.283	1.138,20 €	89.483	1.526,60 €
2040 x 1794 x 75	216 W	○	Superficie / *Surface*	89.284	1.138,20 €	89.484	1.526,60 €
3040 x 2660 x 75	342 W	●	Suspensión / *Suspension*	89.285	1.260,40 €	89.485	1.680,00 €
3040 x 2660 x 75	342 W	○	Suspensión / *Suspension*	89.286	1.260,40 €	89.486	1.680,00 €
3040 x 2660 x 75	342 W	●	Superficie / *Surface*	89.287	1.279,80 €	89.487	1.699,40 €
3040 x 2660 x 75	342 W	○	Superficie / *Surface*	89.288	1.279,80 €	89.488	1.699,40 €

Kiss Hex 104

12.228 lm

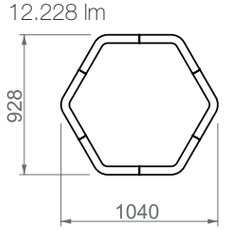

Kiss Hex 204

24.726 lm

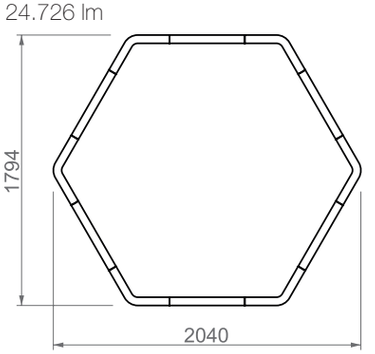

Kiss Hex 304

37.710 lm

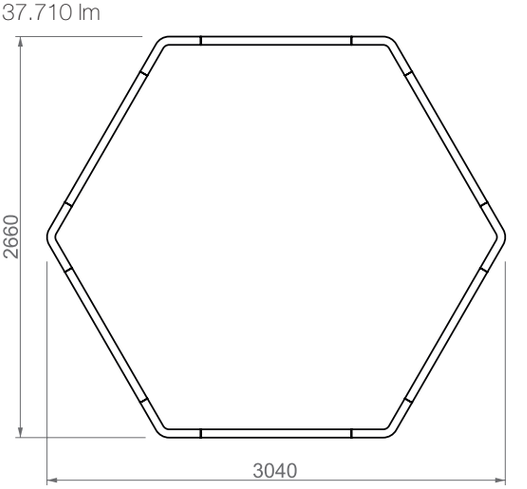

Valores lumínicos en 4000K. / *Luminous values at 4000K.*
Dimensiones en mm. / *Dimensions in mm.*

48 h · WARRANTY 5 YEARS WARRANTY · 50 000 Hours · 230V · INCL · IP20 · CCT SELECT · CE · RoHS COMPLIANT

Kiss Oval

Forma ovalada compuesta por 4 módulos de cuarto de círculo y dos módulos lineales, disponibles en distintas longitudes según la versión. Su geometría equilibrada aporta suavidad visual y se adapta con facilidad a diferentes espacios.

An oval-shaped configuration composed of 4 quarter-circle modules and two linear modules, available in different lengths depending on the version. Its balanced geometry creates a softer visual appearance and adapts easily to different spaces.

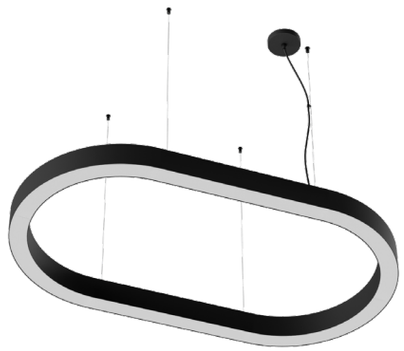

Medidas (mm) *Size (mm)*	Potencia *Power*	Acabado *Finish*	Instalación *Installation*	On/Off Referencia *Reference*	PVP *RRP*
600 x 1800 x 75	140 W	●	Suspensión / *Suspension*	89.289	834,80 €
600 x 1800 x 75	140 W	○	Suspensión / *Suspension*	89.290	834,80 €
600 x 1800 x 75	140 W	●	Superficie / *Surface*	89.291	842,40 €
600 x 1800 x 75	140 W	○	Superficie / *Surface*	89.292	842,40 €
1000 x 2500 x 75	218 W	●	Suspensión / *Suspension*	89.293	1.005,40 €
1000 x 2500 x 75	218 W	○	Suspensión / *Suspension*	89.294	1.005,40 €
1000 x 2500 x 75	218 W	●	Superficie / *Surface*	89.295	1.013,00 €
1000 x 2500 x 75	218 W	○	Superficie / *Surface*	89.296	1.013,00 €
1500 x 3500 x 75	316 W	●	Suspensión / *Suspension*	89.297	1.324,20 €
1500 x 3500 x 75	316 W	○	Suspensión / *Suspension*	89.298	1.324,20 €
1500 x 3500 x 75	316 W	●	Superficie / *Surface*	89.299	1.335,60 €
1500 x 3500 x 75	316 W	○	Superficie / *Surface*	89.300	1.335,60 €

Kiss Oval 60

17.136 lm

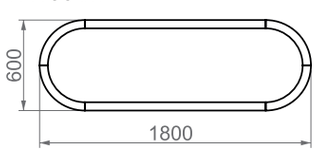

Kiss Oval 100

24.620 lm

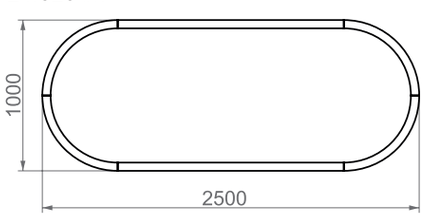

Kiss Oval 150

34.588 lm

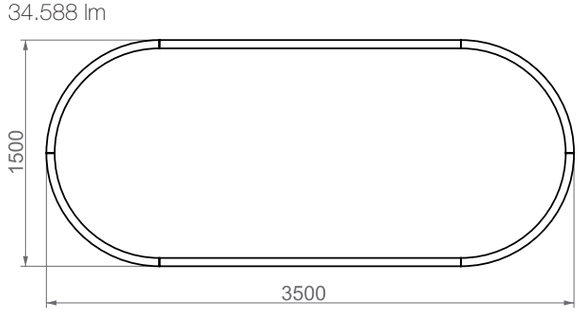

Valores lumínicos en 4000K. / *Luminous values at 4000K.*
Dimensiones en mm. / *Dimensions in mm.*



Kiss Triangle

Triángulo compuesto por solo 3 módulos A60 en su configuración más compacta, ampliable mediante módulos lineales de distintas longitudes hasta alcanzar una anchura total de 1620 mm.

Triangle consisting of just 3 A60 modules in its most compact configuration, expandable with linear modules of varying lengths to reach a total width of up to 1620 mm.

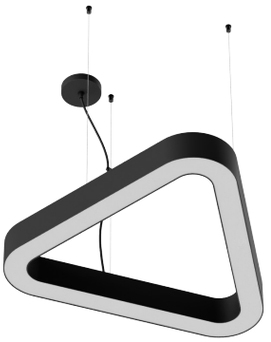

Medidas (mm) *Size (mm)*	Potencia *Power*	Acabado *Finish*	Instalación *Installation*	On/Off Referencia *Reference*	On/Off PVP *RRP*	DALI Referencia *Reference*	DALI PVP *RRP*
620 x 564 x 75	54 W	●	Suspensión / *Suspension*	89.301	353,00 €	89.501	428,20 €
620 x 564 x 75	54 W	○	Suspensión / *Suspension*	89.302	353,00 €	89.502	428,20 €
620 x 564 x 75	54 W	●	Superficie / *Surface*	89.303	360,60 €	89.503	435,80 €
620 x 564 x 75	54 W	○	Superficie / *Surface*	89.304	360,60 €	89.504	435,80 €
1120 x 997 x 75	108 W	●	Suspensión / *Suspension*	89.305	587,00 €	89.505	780,20 €
1120 x 997 x 75	108 W	○	Suspensión / *Suspension*	89.306	587,00 €	89.506	780,20 €
1120 x 997 x 75	108 W	●	Superficie / *Surface*	89.307	594,60 €	89.507	787,80 €
1120 x 997 x 75	108 W	○	Superficie / *Surface*	89.308	594,60 €	89.508	787,80 €
1620 x 1430 x 75	171 W	●	Suspensión / *Suspension*	89.309	657,80 €	89.509	866,60 €
1620 x 1430 x 75	171 W	○	Suspensión / *Suspension*	89.310	657,80 €	89.510	866,60 €
1620 x 1430 x 75	171 W	●	Superficie / *Surface*	89.311	665,40 €	89.511	874,20 €
1620 x 1430 x 75	171 W	○	Superficie / *Surface*	89.312	665,40 €	89.512	874,20 €

Kiss Triangle 62

6.114 lm

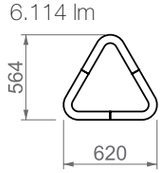

Kiss Triangle 112

12.363 lm

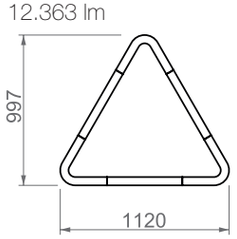

Kiss Triangle 162

18.855 lm

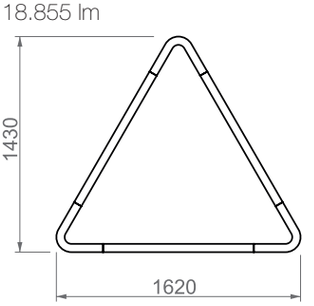

Valores lumínicos en 4000K. / *Luminous values at 4000K.*
Dimensiones en mm. / *Dimensions in mm.*



Kiss Elica

Forma de tres líneas, de distintos tamaños según su versión, que convergen mediante un módulo “Y“. Su geometría dinámica aporta carácter al espacio y refuerza una estética atrevida y contemporánea.

A composition of three lines, in different sizes depending on the version, converging through a Y-shaped module. Its dynamic geometry adds character to the space and reinforces a bold, contemporary aesthetic.

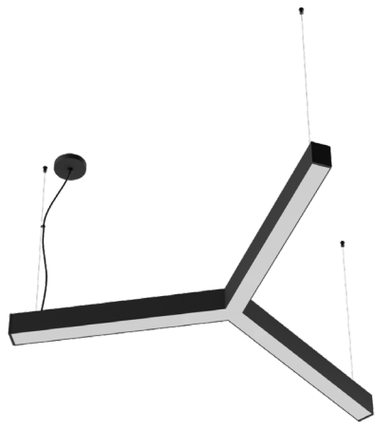

Medidas (mm) *Size (mm)*	Potencia *Power*	Acabado *Finish*	Instalación *Installation*	On/Off Referencia *Reference*	On/Off PVP *RRP*	DALI Referencia *Reference*	DALI PVP *RRP*
1126 x 975 x 75	66 W	●	Suspensión / *Suspension*	89.313	317,80 €	89.513	509,40 €
1126 x 975 x 75	66 W	○	Suspensión / *Suspension*	89.314	317,80 €	89.514	509,40 €
1126 x 975 x 75	66 W	●	Superficie / *Surface*	89.315	325,40 €	89.515	517,00 €
1126 x 975 x 75	66 W	○	Superficie / *Surface*	89.316	325,40 €	89.516	517,00 €
1992 x 1725 x 75	129 W	●	Suspensión / *Suspension*	89.317	388,60 €	89.517	595,80 €
1992 x 1725 x 75	129 W	○	Suspensión / *Suspension*	89.318	388,60 €	89.518	595,80 €
1992 x 1725 x 75	129 W	●	Superficie / *Surface*	89.319	396,20 €	89.519	603,40 €
1992 x 1725 x 75	129 W	○	Superficie / *Surface*	89.320	396,20 €	89.520	603,40 €
2858 x 2475 x 75	183 W	●	Suspensión / *Suspension*	89.321	490,40 €	89.521	698,80 €
2858 x 2475 x 75	183 W	○	Suspensión / *Suspension*	89.322	490,40 €	89.522	698,80 €
2858 x 2475 x 75	183 W	●	Superficie / *Surface*	89.323	498,00 €	89.523	706,40 €
2858 x 2475 x 75	183 W	○	Superficie / *Surface*	89.324	498,00 €	89.524	706,40 €

Kiss Elica 113

7.714 lm

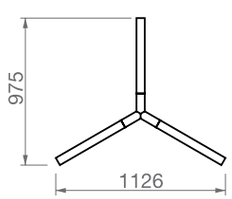

Kiss Elica 199

14.206 lm

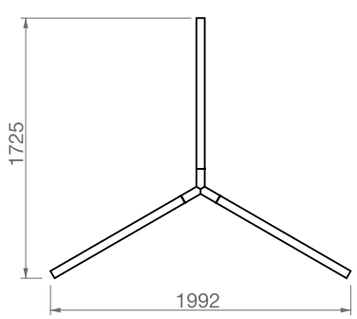

Kiss Elica 286

20.455 lm



Valores lumínicos en 4000K. / *Luminous values at 4000K.*
Dimensiones en mm. / *Dimensions in mm.*



Kiss Orbit

Forma de tres módulos curvos, de distintos tamaños según su versión, que convergen mediante un módulo “Y“. Sus trazos curvos suavizan su estética sin sacrificar funcionalidad.

A composition of three curved modules, in different sizes depending on the version, converging through a Y-shaped module. Its curved lines soften the overall aesthetic without compromising functionality.



Medidas (mm) *Size (mm)*	Potencia *Power*	Acabado *Finish*	Instalación *Installation*	On/Off Referencia *Reference*	PVP *RRP*
792 x 887 x 75	57 W	◆	Suspensión / *Suspension*	89.325	510,00 €
792 x 887 x 75	57 W	◇	Suspensión / *Suspension*	89.326	510,00 €
792 x 887 x 75	57 W	◆	Superficie / *Surface*	89.327	517,60 €
792 x 887 x 75	57 W	◇	Superficie / *Surface*	89.328	517,60 €
1258 x 1360 x 75	90 W	◆	Suspensión / *Suspension*	89.329	618,40 €
1258 x 1360 x 75	90 W	◇	Suspensión / *Suspension*	89.330	618,40 €
1258 x 1360 x 75	90 W	◆	Superficie / *Surface*	89.331	626,00 €
1258 x 1360 x 75	90 W	◇	Superficie / *Surface*	89.332	626,00 €
1849 x 1952 x 75	132 W	◆	Suspensión / *Suspension*	89.333	793,00 €
1849 x 1952 x 75	132 W	◇	Suspensión / *Suspension*	89.334	793,00 €
1849 x 1952 x 75	132 W	◆	Superficie / *Surface*	89.335	800,60 €
1849 x 1952 x 75	132 W	◇	Superficie / *Surface*	89.336	800,60 €

Kiss Orbit 79

6.673 lm

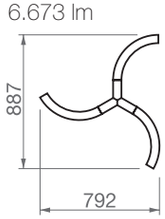

Kiss Orbit 126

10.435 lm

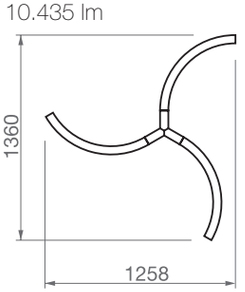

Kiss Orbit 185

14.665 lm

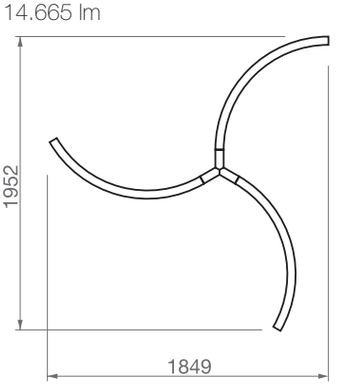

Valores lumínicos en 4000K. / *Luminous values at 4000K.*
Dimensiones en mm. / *Dimensions in mm.*



Kiss Eye

Compuesta por 2 módulos “L” y 2 módulos circulares.

Composed of 2 L-shaped modules and 2 circular modules.

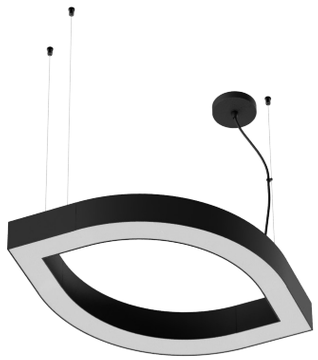

Medidas (mm) *Size (mm)*	Potencia *Power*	Acabado *Finish*	Instalación *Installation*	On/Off Referencia *Reference*	PVP *RRP*
636 x 388 x 75	50 W	●	Suspensión / *Suspension*	89.337	413,80 €
636 x 388 x 75	50 W	○	Suspensión / *Suspension*	89.338	413,80 €
636 x 388 x 75	50 W	●	Superficie / *Surface*	89.339	417,40 €
636 x 388 x 75	50 W	○	Superficie / *Surface*	89.340	417,40 €
919 x 505 x 75	72 W	●	Suspensión / *Suspension*	89.341	486,00 €
919 x 505 x 75	72 W	○	Suspensión / *Suspension*	89.342	486,00 €
919 x 505 x 75	72 W	●	Superficie / *Surface*	89.343	489,80 €
919 x 505 x 75	72 W	○	Superficie / *Surface*	89.344	489,80 €
1273 x 652 x 75	100 W	●	Suspensión / *Suspension*	89.345	602,40 €
1273 x 652 x 75	100 W	○	Suspensión / *Suspension*	89.346	602,40 €
1273 x 652 x 75	100 W	●	Superficie / *Surface*	89.347	606,00 €
1273 x 652 x 75	100 W	○	Superficie / *Surface*	89.348	606,00 €

Kiss Eye 64

5.674 lm

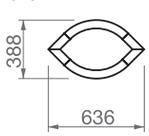

Kiss Eye 92

8.182 lm

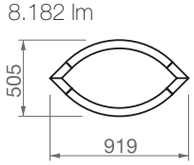

Kiss Eye 127

11.002 lm

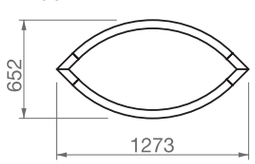

Valores lumínicos en 4000K. / *Luminous values at 4000K.*
Dimensiones en mm. / *Dimensions in mm.*

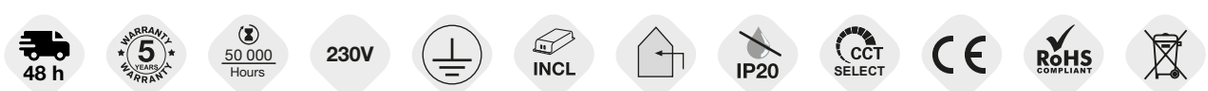

Kiss S

Luminarias en forma de S que aportan dinamismo al espacio. Compuestas por 4 cuartos de círculo en todas sus versiones.

S-shaped luminaires that bring dynamism to the space. Composed of 4 quarter-circle modules in all versions.

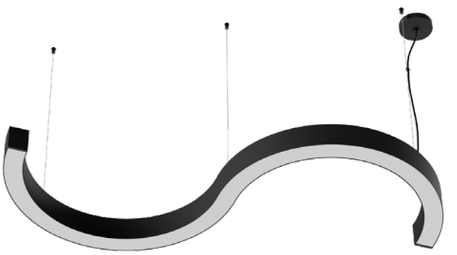

Medidas (mm) *Size (mm)*	**Potencia** *Power*	**Acabado** *Finish*	**Instalación** *Installation*	**On/Off** **Referencia** *Reference*	**PVP** *RRP*
600 x 1145 x 75	60 W	◆	Suspensión / *Suspension*	89.349	592,60 €
600 x 1145 x 75	60 W	◇	Suspensión / *Suspension*	89.350	592,60 €
600 x 1145 x 75	60 W	◆	Superficie / *Surface*	89.351	596,20 €
600 x 1145 x 75	60 W	◇	Superficie / *Surface*	89.352	596,20 €
1000 x 1945 x 75	104 W	◆	Suspensión / *Suspension*	89.353	737,00 €
1000 x 1945 x 75	104 W	◇	Suspensión / *Suspension*	89.354	737,00 €
1000 x 1945 x 75	104 W	◆	Superficie / *Surface*	89.355	740,80 €
1000 x 1945 x 75	104 W	◇	Superficie / *Surface*	89.356	740,80 €
1500 x 2945 x 75	160 W	◆	Suspensión / *Suspension*	89.357	969,80 €
1500 x 2945 x 75	160 W	◇	Suspensión / *Suspension*	89.358	969,80 €
1500 x 2945 x 75	160 W	◆	Superficie / *Surface*	89.359	981,20 €
1500 x 2945 x 75	160 W	◇	Superficie / *Surface*	89.360	981,20 €

Kiss S 60

6.944 lm

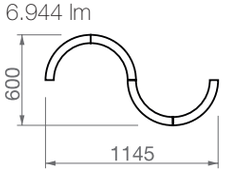

Kiss S 100

11.960 lm

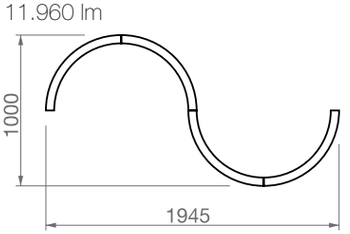

Kiss S 150

17.600 lm

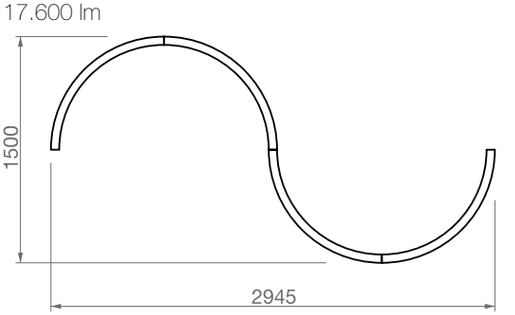

Valores lumínicos en 4000K. / *Luminous values at 4000K.*
Dimensiones en mm. / *Dimensions in mm.*

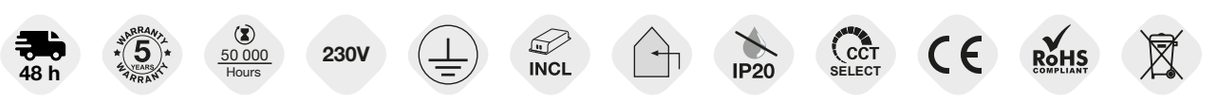

Conoce más sobre KISS
Discover more about KISS

KISS es un sistema de iluminación modular diseñado para configuraciones lineales continuas. La tecnología CCT integrada permite ajustar la temperatura de color mediante DIP switch y DALI, adaptando la iluminación a diferentes aplicaciones sin cambiar de luminaria.

KISS is a modular lighting system designed for continuous linear configurations. Its integrated CCT technology allows the colour temperature to be adjusted via a DIP switch and DALI, adapting the lighting to different applications without the need to change the luminaire.



Configurador KISS
KISS configurator

Ponemos a tu disposición un configurador web intuitivo con el que podrás diseñar, personalizar y presupuestar tu luminaria de forma rápida y sencilla.

We offer an intuitive online configurator that lets you design, customise and obtain a quote for your own KISS lighting layout quickly and effortlessly.

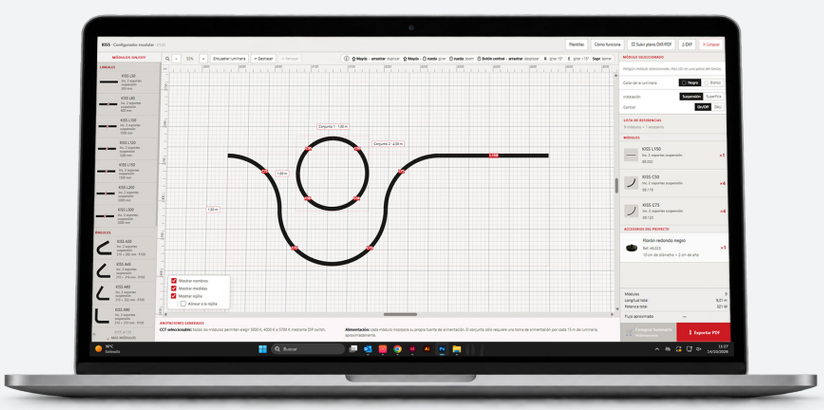

www.luznegra.net/iframe/kissconfigurator

LUZ NEGRA
Barcelona

Carles Buhigues, 13
08420 Canovelles - Barcelona

Tel.: +34 938 402 598
info@luznegra.net

LUZ NEGRA CENTRO
Madrid

C/ Adaptación, 27
28906 Getafe - Madrid

Tel.: +34 916 416 081
centro@luznegra.net

LUZ NEGRA FRANCE
Paris

113 Avenue Joffre
77450 Esbly - Paris

Tel.: +33 (0) 187 652 034
france@luznegra.net

LUZ NEGRA
linear lighting solutions

Más información
More information

www.luznegra.net/kiss

1.0 November 2026
Copyright © Luz Negra 2026
All rights reserved